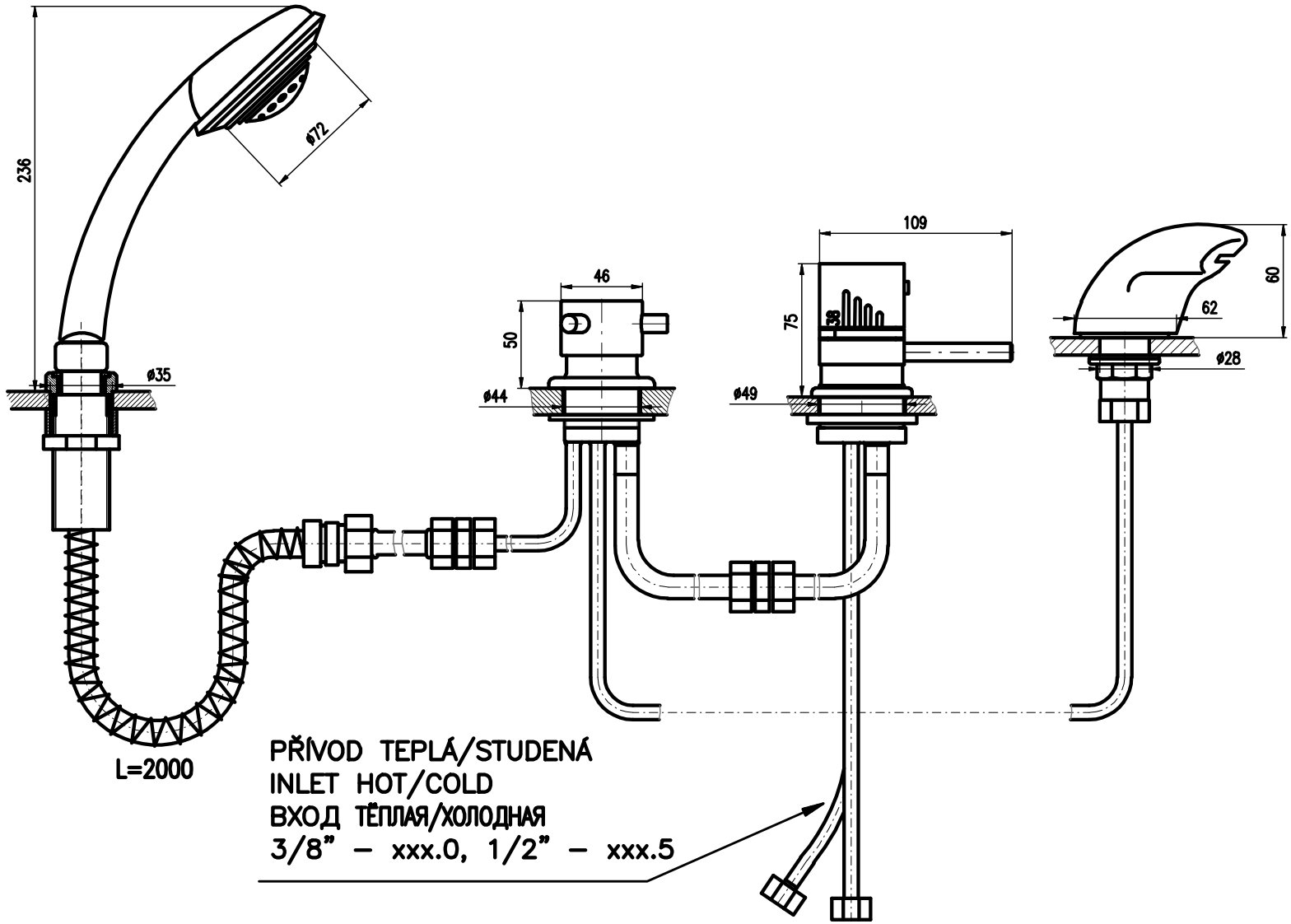
236
ø72
ø35
L=2000
46
50
ø44
109
75
38
ø49
62
60
ø28
PŘÍVOD TEPLÁ/STUDENÁ
INLET HOT/COLD
ВХОД ТЁПЛАЯ/ХОЛОДНАЯ
3/8" – xxx.0, 1/2" – xxx.5