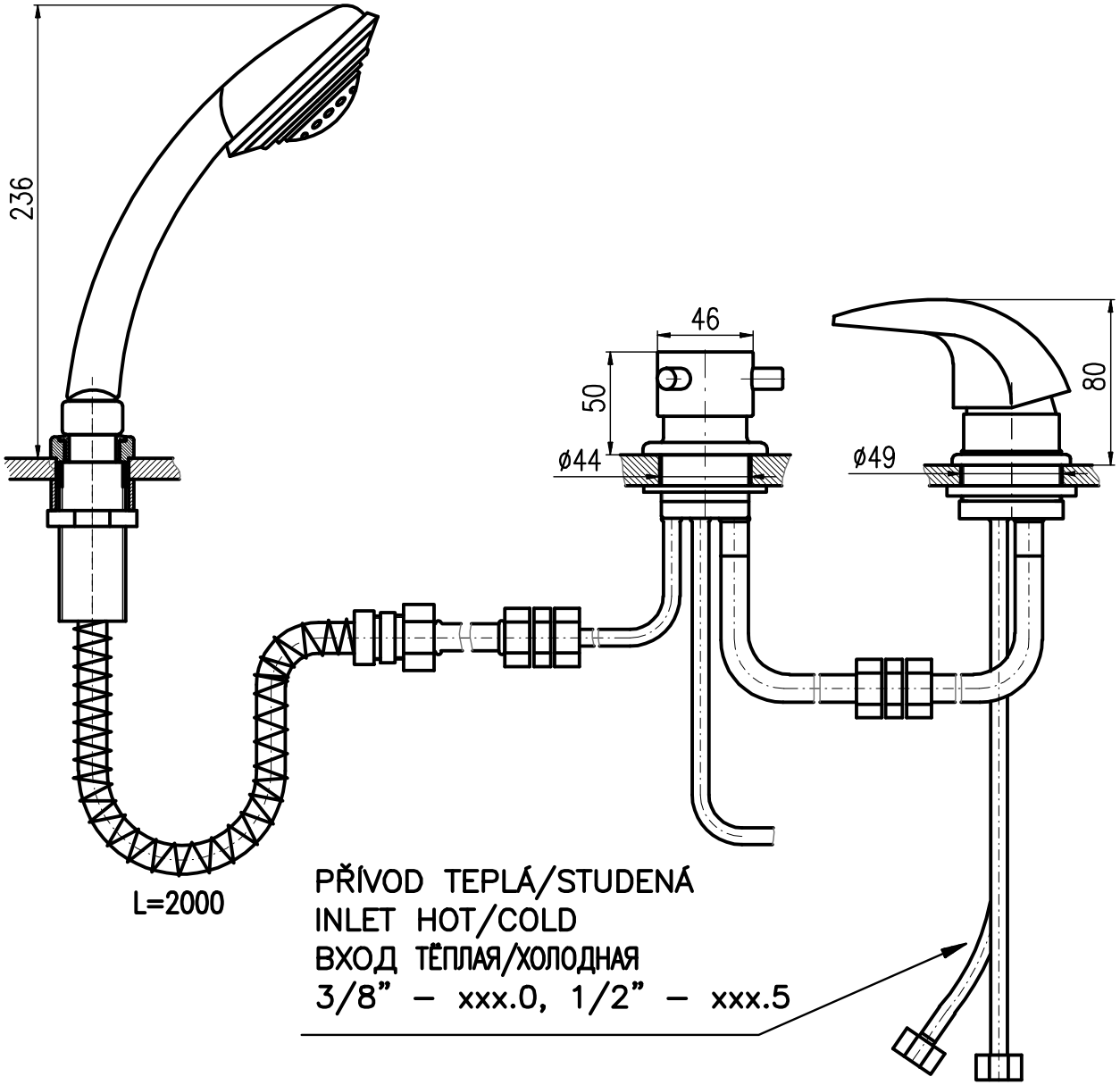
236
46
50
ø44
ø49
80
L=2000
PŘÍVOD TEPLÁ/STUDENÁ
INLET HOT/COLD
ВХОД ТЁПЛАЯ/ХОЛОДНАЯ
3/8" – xxx.0, 1/2" – xxx.5

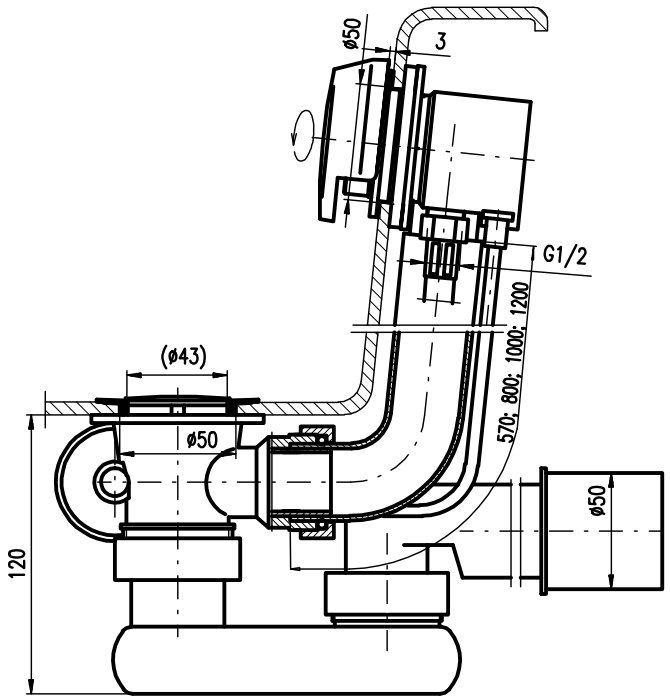
ø50
3
G1/2
570; 800; 1000; 1200
(ø43)
ø50
120
ø50