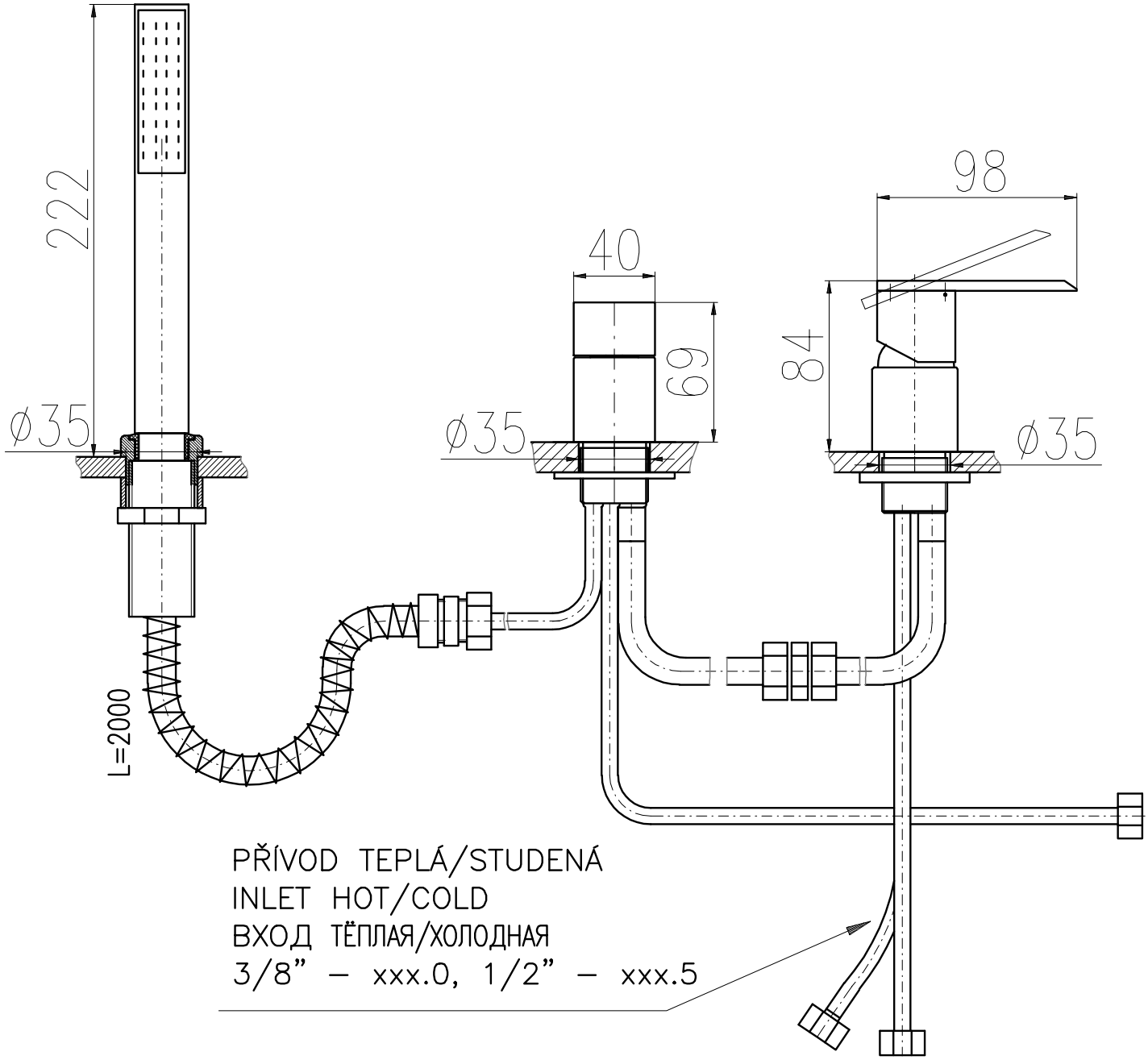
222
ø35
L=2000
40
69
ø35
98
84
ø35
PŘÍVOD TEPLÁ/STUDENÁ
INLET HOT/COLD
ВХОД ТЁПЛАЯ/ХОЛОДНАЯ
3/8" – xxx.0, 1/2" – xxx.5