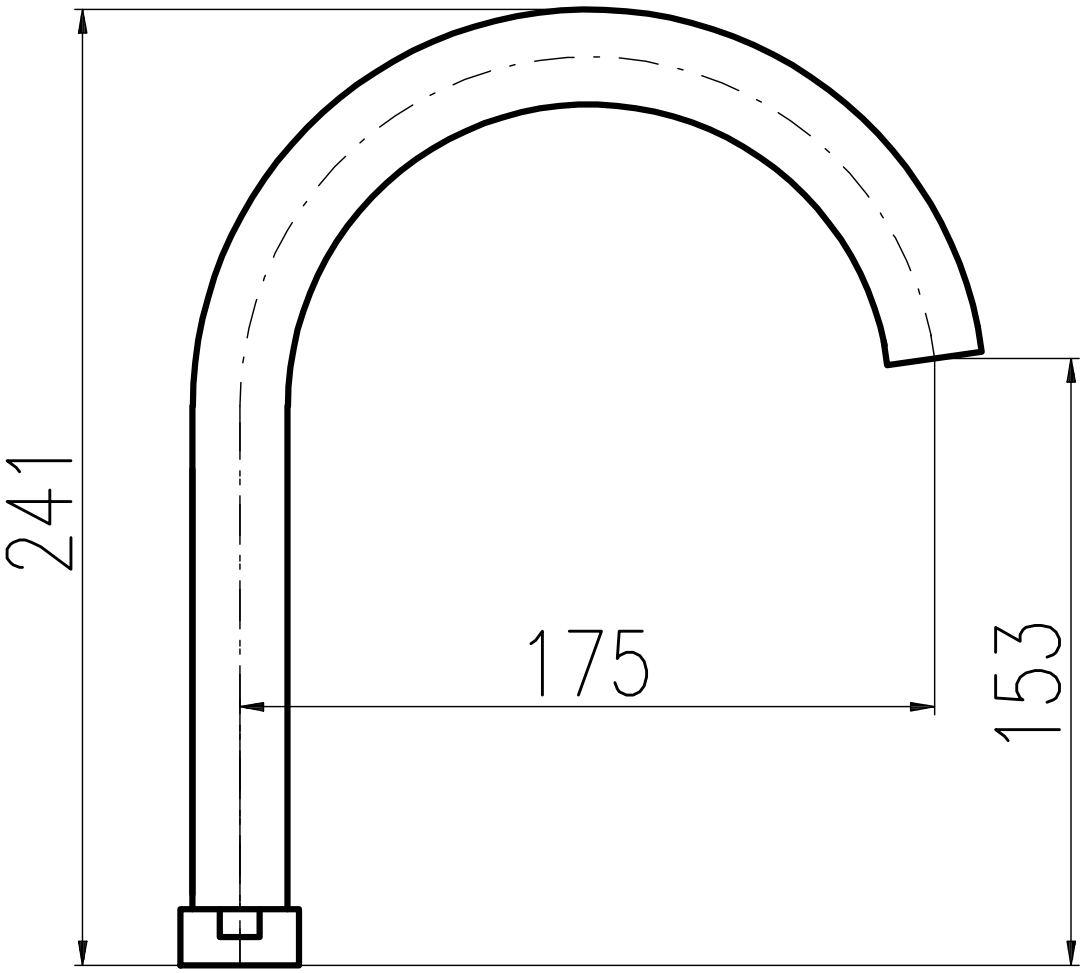
241
175
153